DE **Achtung!** Vor Beginn der Montagearbeiten lesen Sie bitte aufmerksam die Sicherheitshinweise!

CZ **Pozor!** Než začnete provádět montážní práce, přečtěte si důkladně bezpečnostní pokyny!

FR **Attention !** Avant le début des travaux de montage, prière de lire attentivement les consignes de sécurité !

GB **Warning!** Before assembling, please read carefully the safety instructions!

HU **FIgyelem!** A szerelési munkák megkezdésė előtt figyelmesen olvassa el a biztonsági útmutatásokat!

BE **Let op!** Lees voordat u met de montage begint eerst de veiligheidsinstructies zorgvuldig door!

PL **Uwaga!** Przed przystąpieniem do prac montażowych uważnie należy przeczytać wskazówki bezpieczeństwa!

TR **Dikkat!** Montaja baºlamadan önce güvenlik talimatnamesini titizlikle okuyunuz!

RU **Внимание!** До начала монтажных рабт внимательно прочтите эти указания ло технике безопасности!

DK **OBS**! Inden påbegyndelse af montagearbejderne bedes De læse sikkerhedshenvisningerne opmæ rksomt!

ES **Atención!** Antes de comencar con los trabajos de montaje leer detenidamente los avisos de seguridad!

GR **Προσοχή!** Πριν την διεξαγωγή της συναρμολόγησης διαβάστε προσεκτικά τις υποδείξεις ασφαλείας!

NL **Let op!** Lees de veiligheidsinstructies zorgvuldig door voordat u met de montage begint!

NO **Advarsel!** Les sikkerhetsinformasjonen nøye før du monterer produktet!

IT **Attenzione!** Prima di istallare leggere attentamente l'arriso di sicurezza!

LT **Dėmesio!** Norėdami saugiai ir teisingai sumontuoti šviestuv vadovaukitės šia instrukcija!

SI **Pozor!** Prosim,da pred zacetkom montaze,zaradi varnosti preberete vas navodila,ki so prilozena!

PT **Cuidado!** Antes de iniciar os trabalhos de montagem por favor leia atentemente os avisos de segurança.

HR **Pozor!** Prije početka montaže molimo pozorno pročitajte sigurnosne naputke!

SE **OBS!** Läs säkerhetsanvisningama noga innan du börjar med monteringsarbetena!

RO **Atenţiune!** A se citi cu atenţie îndicaţiile privind siguranţa, înainte de începerea montării!

BG **ВНИМаНИе!** ПреДИ Да Започнете работите по монтажа прочеТеТе ВНиМаТеЛНо упЬТВаНиеТо За беЗопасНосТ!

FI **Huomio!** Ennen asennustöiden aloittamista pyydämme Teitä lukemaan turvaohjeet huolellisesti!

SK **Pozor!** Pred tým ako začnete robit' montážne práce, prečítajte si dôkladne bezpečnostné pokyny!

CE

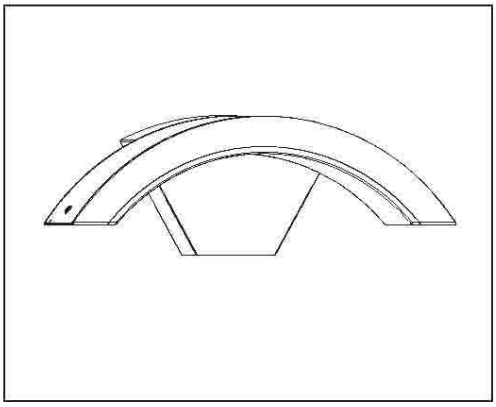

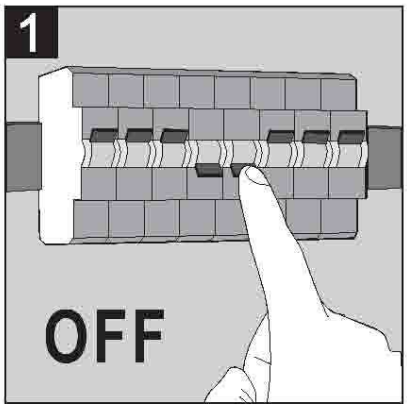

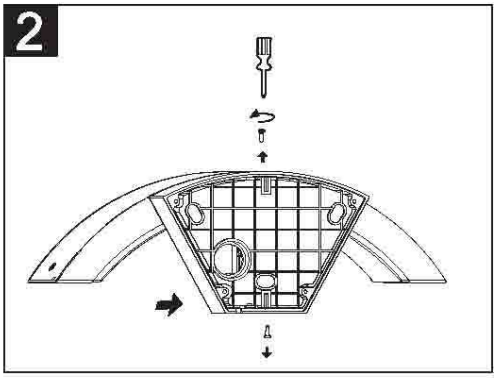

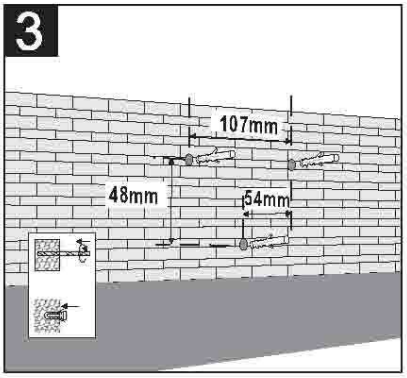

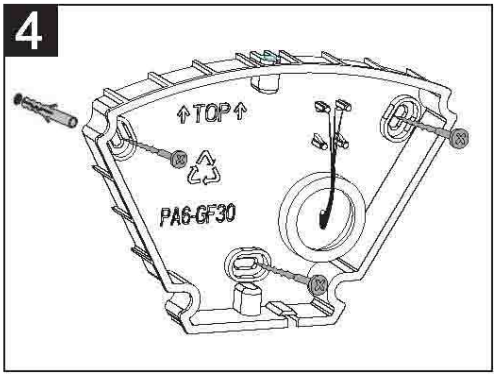

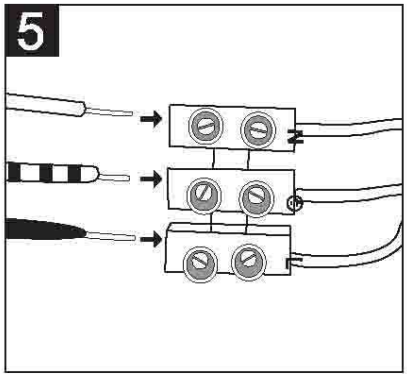

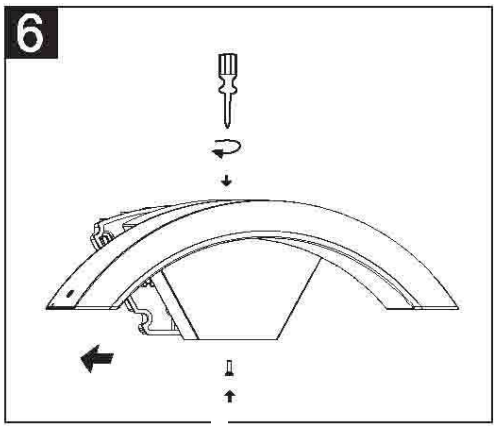

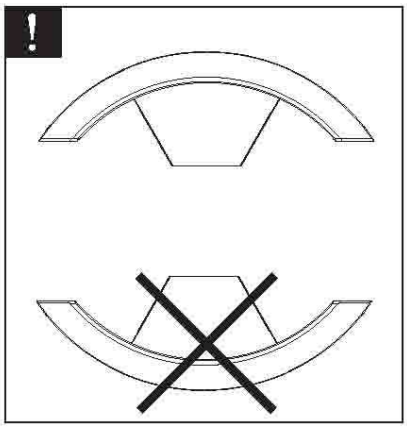

230V~50Hz
LED 6 W