**(DE)** **ACHTUNG!** Vor Beginn der Montagearbeiten lesen Sie bitte aufmerksam die Sicherheitshinweise!

**(GB)** **WARNING!** Before assembling, please read carefully the safety instructions!

**(NL)** **LET OP!** Lees de veiligheidsinstructies zorgvuldig door voordat u met de montage begint!

**(FR)** **ATTENTION!** Avant le début des travaux de montage, prière de lire attentivement les consignes de sécurité!

**(IT)** **ATTENZIONE!** Prima di istallare leggere attentamente l'avviso di sicurezza!

**(ES)** **ATENCIÓN!** Antes de comencar con los trabajos de montaje leer detenidamente los avisos de seguridad!

**(PL)** **UWAGA!** Przed przystąpieniem do prac montażowych uważnie należy przeczytać wskazówki bezpieczeństwa!

**(FI)** **HUOMIO!** Ennen asennustöiden aloittamista pyydämme Teitä lukemaan turvaohjeet huolellisesti!

**(CZ)** **POZOR!** Než začnete provádět montážní práce, přečtěte si důkladně bezpečnostní pokyny!

**(RU)** **ВНИМАНИЕ!** До начала монтажных работ внимательно прочтите эти указания ло технике безопасности!

**(GR)** **ΠΡΟΣΟΧΉ!** Πριν την διεξαγωγή της συναρμολόγησης διαβάστε προσεκτικά τις υποδείξεις ασφαλείας!

**(RO)** **ATENȚIUNE!** A se citi cu atenție îndicațiile privind siguranța, înainte de începerea montării!

**(BG)** **ВНИМАНИЕ!** ПреДИ Да Започнете работите по монтажа прочеТеТе ВНиМаТелНо упЬТВаНиеТо За беЗопасНосТ!

**(TR)** **DIKKAT!** Montaja baºlamadan önce güvenlik talimatnamesini titizlikle okuyunuz!

**(HU)** **FLGYELEM!** A szerelési munkák megkezdésé előtt figyelmesen olvassa el a biztonsági útmutatásokat!

**(SE)** **OBS!** Läs säkerhetsanvisningama noga innan du börjar med monteringsarbetena!

**(HR)** **POZOR!** Prije početka montaže molimo pozorno pročitajte sigurnosne naputke!

**(SLO)** **POZOR!** Prosim,da pred zacetkom montaze,zaradi varnosti preberete vas navodila,ki so prilozena!

**(SK)** **POZOR!** Pred tým ako začnete robit' montážne práce, prečítajte si dôkladne bezpečnostné pokyny!

**(P)** **CUIDADO!** Antes de iniciar os trabalhos de montagem por favor leia atentemente os avisos de segurança!

**(BIH)** **POZOR!** Prije početka montaže molimo pažljivo pročitajte sigurnosne upute!

**(LT)** **DĖMESIO!** Norėdami saugiai ir teisingai sumontuoti šviestuv vadovaukitės šia instrukcija!

**(EST)** **HOIATUS!** Enne monteerimist lugege ohutusjuhised tähelepanelikult läbi!

**(DK)** **OBS!** Læs sikkerhedsinformationen nøje, før du monterer produktet!

**(NO)** **ADVARSEL!** Les sikkerhetsinformasjonen nøye før du monterer produktet!

**(LVA)** **UZMANĪBU!** Pirms montāžas uzmanīgi izlasiet drošības norādījumus!

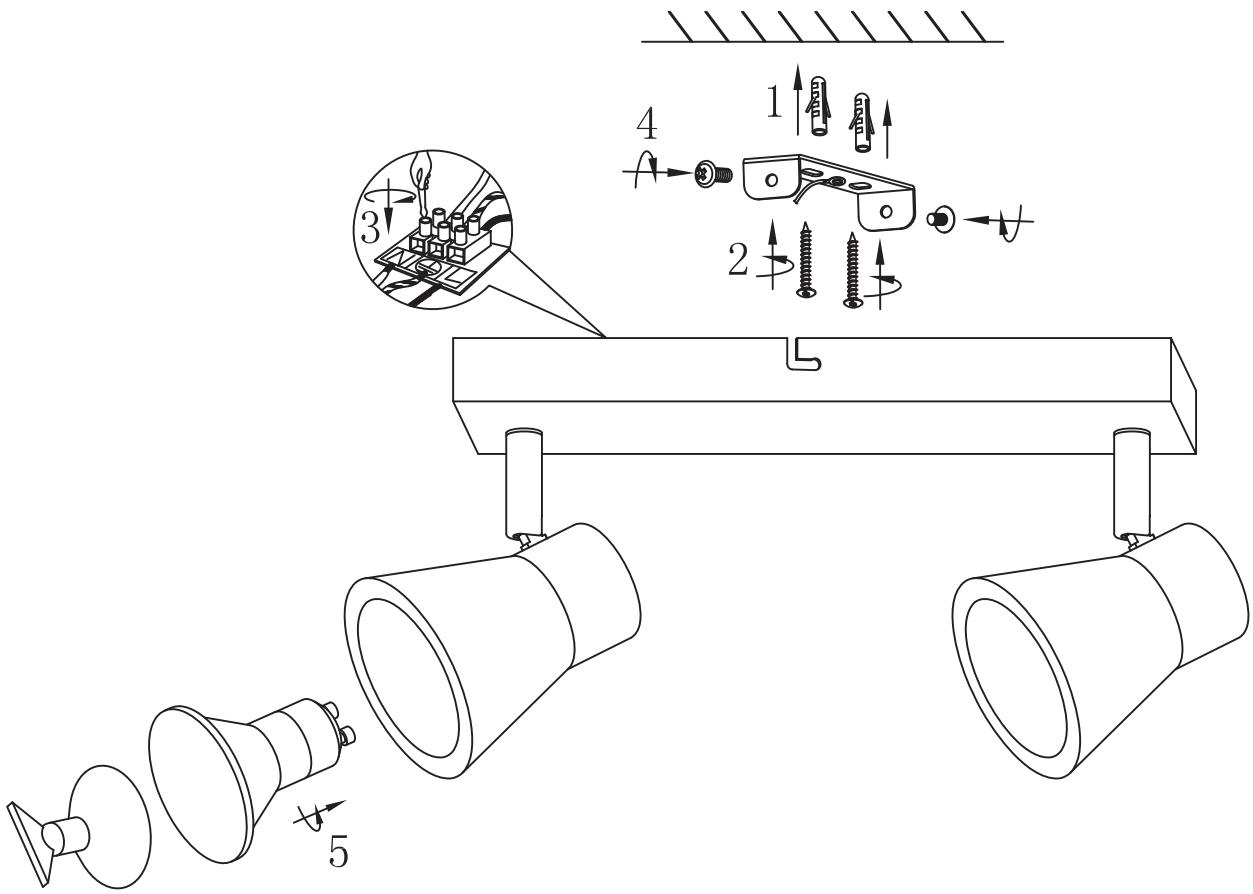


**230V~50Hz**
**2xGU10 max. 25W**